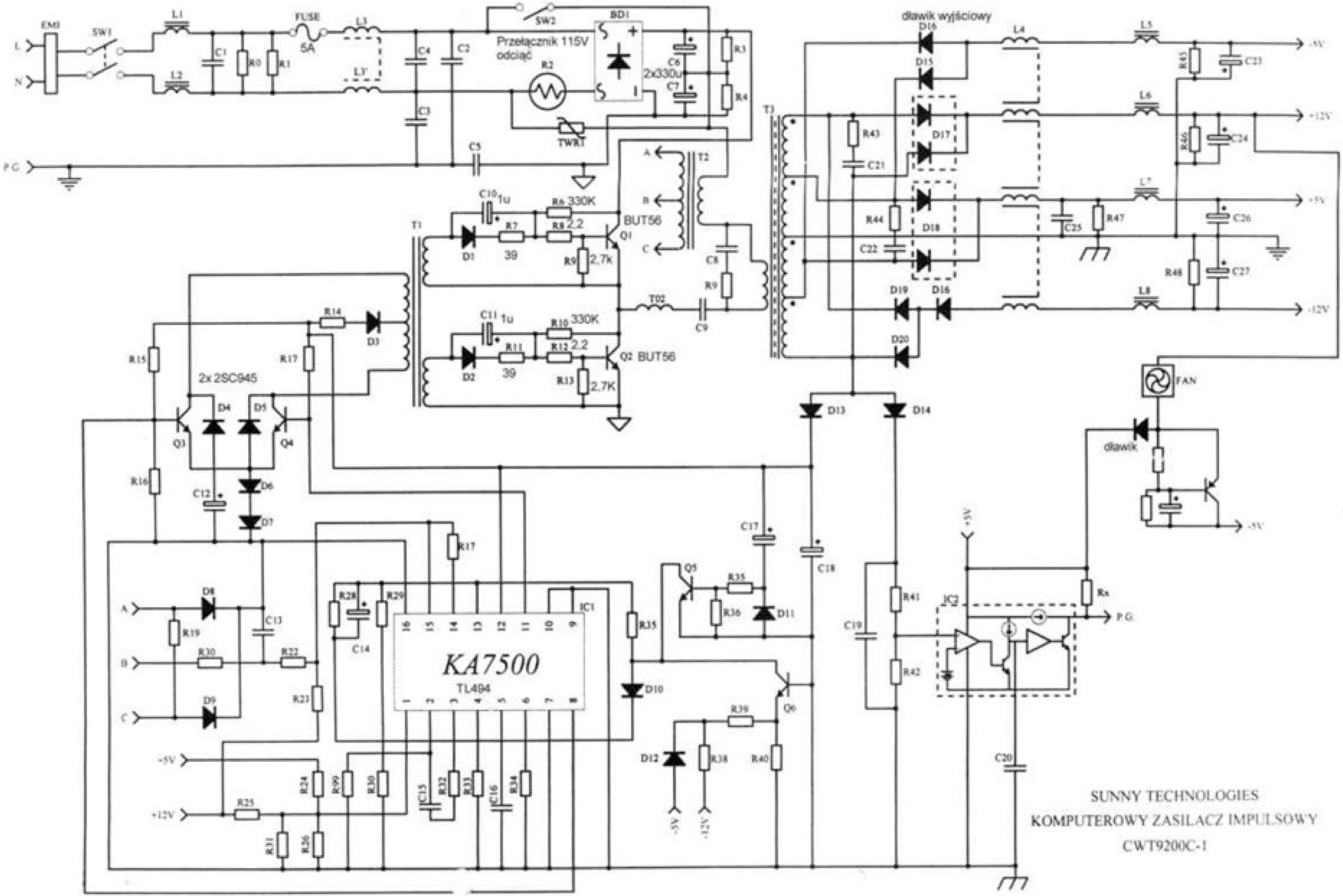
EMI
SW1
L1
L2
C1
R0
R1
FUSE
5A
L3
L3'
C4
C2
C3
C5
SW2
Przełącznik 115V odciąć
BD1
R2
TWR1
C6
2x330u
C7
R3
R4
P.G
T1
T2
T3
C10 1u
R6 330K
R7
R8 2,2
BUT56
Q1
D1
39
R9 2,7k
C8
R9
T02
C9
C11 1u
R10 330K
R11
R12 2,2
Q2 BUT56
D2
39
R13 2,7K
R14
D3
R15
R17
2x 2SC945
D4
D5
Q3
Q4
R16
C12
D6
D7
dławik wyjściowy
D16
D15
D17
D18
D19
D16
D20
L4
L5
L6
L7
L8
R43
C21
R44
C22
C25
R47
R45
C23
R46
C24
C26
R48
C27
-5V
+12V
+5V
-12V
D13
D14
FAN
dławik
-5V
C17
C18
Q5
R35
R36
D11
R41
R42
C19
JC2
Rx
P.G
+5V
A
B
C
D8
D9
R19
R30
R22
C13
R23
R28
R29
C14
IC1
KA7500
TL494
R35
D10
Q6
R39
D12
R38
R40
C20
-5V
+12V
R25
R24
R99
R30
IC15
R32
R33
IC16
R34
R31
R26
SUNNY TECHNOLOGIES
KOMPUTEROWY ZASILACZ IMPULSOWY
CWT9200C-1